GELOSO - Mod. G 174

RICEVITORE G.174R

Pulsante sul perno di sintonia

190 ÷ 580 m	1	COM (*	Kc.	1400	m.	214	CAM (*
	2	LOM	Kc.	600	m.	500	LAM
14 ÷ 43 m.	3	LOC 1	Mc.	7,5	m.	40	LAC 1
43 ÷ 130 m.	4	LOC 2	Mc.	2,5	m.	120	LAC 2

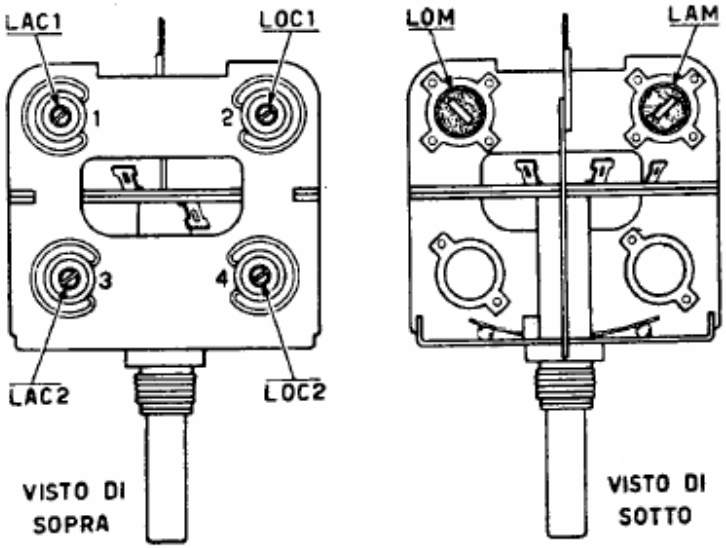

GELOSO - Mod. G 174. Apparecchio funzionante solo con batterie di pile incorporate. Una gamma onde medie e due gamme di onde corte. Media frequenza 467 kc/s. Consumo: 25 mA dalla batteria anodica di 90 volt, 250 mA dalla batteria di 1,5 V. Potenza di uscita 0,25 watt.